ООО «ДСТ-УРАЛ»

Погрузчик фронтальный одноковшовый колесного типа П465

ФОРМУЛЯР

П465.00.000 ФО

Версия: 3

Издание: 20.01.2026

Регистрационный номер _____

Челябинск

Разработано: Отдел сопроводительной документации
Утверждено: Ломакин Г.В.

СОДЕРЖАНИЕ

1 ОБЩИЕ УКАЗАНИЯ 4
2 ОСНОВНЫЕ СВЕДЕНИЯ ОБ ИЗДЕЛИИ 5
3 ОСНОВНЫЕ ТЕХНИЧЕСКИЕ ДАННЫЕ 6
3.1 Технические характеристики 6
3.2 Сведения о смазочных и эксплуатационных материалах, заправленных изготовителем изделия 8
4 КОМПЛЕКТНОСТЬ 9
5 РЕСУРС, СРОКИ СЛУЖБЫ И ГАРАНТИИ ИЗГОТОВИТЕЛЯ 9
5.1 Ресурс, сроки службы 9
5.2 Гарантии изготовителя 9
6 СВИДЕТЕЛЬСТВО О ПРИЕМКЕ 13
7 ДВИЖЕНИЕ ПОГРУЗЧИКА ФРОНТАЛЬНОГО ПРИ ЭКСПЛУАТАЦИИИ 14
7.1 Прием и передача погрузчика фронтального 14
7.2 Сведения о закреплении погрузчика фронтального при эксплуатации 15
8 УЧЕТ НАРАБОТКИ 16
9 УЧЕТ ТЕХНИЧЕСКОГО ОБСЛУЖИВАНИЯ 27
10 РАБОТЫ ПРИ ЭКСПЛУАТАЦИИ 31
10.2 Учет неисправностей 31
10.3 Сведения о замене составных частей 35
10.4 Сведения об внесении изменений в конструкцию погрузчика фронтального 37
10.5 Сведения о рекламациях 39
11 ЖУРНАЛ УЧЕТА ПОСТАНОВКИ МАШИНЫ НА ХРАНЕНИЕ И ВВОДА ЕЕ В ЭКСПЛУАТАЦИЮ 41
12 ЖУРНАЛ ПРОВЕРОК ТЕХНИЧЕСКОГО СОСТОЯНИЯ МАШИНЫ В ПЕРИОД ХРАНЕНИЯ 43
13 СВЕДЕНИЯ О РЕМОНТЕ ПОГРУЗЧИКА ФРОНТАЛЬНОГО 45
14 СВЕДЕНИЯ ОБ УТИЛИЗАЦИИ 47
15 КОНТРОЛЬ СОСТОЯНИЯ ПОГРУЗЧИКА ФРОНТАЛЬНОГО И ВЕДЕНИЯ ФОРМУЛЯРА 48
16 ОТЗЫВ О РАБОТЕ МАШИНЫ 50
ПРИЛОЖЕНИЕ 51
Акт приема-передачи и постановки на гарантийный учет 51
Ввод в эксплуатацию 52
УВЕДОМЛЕНИЕ 53
АКТ постановки машины на хранение 55
АКТ приема машины в эксплуатацию 56

1 ОБЩИЕ УКАЗАНИЯ

1.1 Первоначальный ввод техники в эксплуатацию проводится аттестованным специалистом Уполномоченной сервисной компании (юридическое лицо, имеющее свидетельство авторизированного сервисного центра, выданное Заводом-изготовителем или иной организацией уполномоченной Заводом-изготовителем, с не истекшим сроком действия), с пересылкой соответствующего Акта на Завод-изготовитель.

1.2 Лицо, купившее технику для ее эксплуатации, с соблюдением процедуры первоначального ввода техники в эксплуатацию в обязательном порядке заключает договор на гарантийное обслуживание с сервисной компанией (юридическое лицо, имеющее свидетельство авторизированного сервисного центра, выданное Заводом-изготовителем или иной организацией уполномоченной Заводом-изготовителем, с не истекшим сроком действия).

1.3 Лицам, ответственным за эксплуатацию погрузчика фронтального и ведение Формуляра, необходимо:

- в течение 30 дней с момента ввода в эксплуатацию поставить машину на гарантийный учет. Заполнить и отправить в адрес изготовителя Акт приёма-передачи и постановки на гарантийный учёт (Приложение);
- при постановке машины на хранение заполняется Акт постановки машины на хранение и вносится соответствующая запись в журнал учета постановки на хранение. В журнал проверок технического состояния машины в период хранения вносят результаты проверок;
- при снятии машины с хранения заполняется Акт приема машины в эксплуатацию и вносится соответствующая запись в журнал ввод машины в эксплуатацию;
- перед эксплуатацией внимательно ознакомиться с эксплуатационной документацией погрузчика фронтального, строго следовать указаниям, изложенным в руководстве по эксплуатации;
- все записи в Формуляре выполнять чернилами или шариковой ручкой с черной или фиолетовой (синей) пастой, отчетливо и аккуратно. Подчистки и незаверенные исправления не допускаются.

Неправильная запись должна быть аккуратно зачеркнута и рядом записана новая, которую заверяет ответственное лицо. После подписи должны быть проставлены инициалы и фамилия ответственного лица (вместо подписи допускается проставлять личный штамп исполнителя);

- при передаче погрузчика фронтального на другое предприятие итоговые суммирующие записи по наработке заверить печатью предприятия, передающего изделие;
- учет работы выполнять в моточасах.

1.4 Формуляр должен постоянно находиться в эксплуатирующей организации. При сдаче погрузчика фронтального в ремонт Формуляр сдают вместе с ним.

1.5 Регулярное заполнение разделов Формуляра является одним из условий рассмотрения изготовителем предъявленных претензий потребителей в гарантийный период.

Уважаемый потребитель!

С целью получения полной информации об эксплуатационных качествах погрузчика фронтального и его наработке изготовитель обращается с просьбой прислать отзыв о работе машины через год ее эксплуатации. Форма отзыва приведена в разделе 16.

2 ОСНОВНЫЕ СВЕДЕНИЯ ОБ ИЗДЕЛИИ

(заполняется ООО «ДСТ-УРАЛ»)

2.1.1 Погрузчик фронтальный изготавливается в соответствии с ТУ 28.92.25-001-21547665-2018

2.1.2 Модель погрузчика фронтального _____

2.1.3 Заводской номер машины (рама) _____

2.1.4 Дата изготовления «___» _____ 20__ г.

2.1.5 Предприятие-изготовитель ООО «ДСТ-УРАЛ»

2.1.6 Адрес: 454081 Россия, г. Челябинск, ул. Героев Танкограда, 28-П

2.1.7 Двигатель модель_____№ _____

2.1.8 Турбокомпрессор №_____

2.1.9 ПЖД модель_____№ _____

2.1.10 Раздаточная коробка № _____

2.1.11 Коробка передач №_____

2.1.12 Гидронасосы: трансмиссии _____

навесного оборудования _____

системы охлаждения _____

тормозной системы _____

2.1.13 Гидромоторы: № 1 трансмиссии_____

№ 2 трансмиссии_____

системы охлаждения_____

2.1.14 Мосты: передний № _____

задний № _____

2.1.15 Переднее навесное оборудование № _____

2.1.16 Дополнительное навесное оборудование _____

_____

_____

_____

2.1.17 Показание счетчика времени наработки, моточасов_____

Сертификат соответствия № _____

выдан _____ г. _____

Отдел технического контроля _____

(Подпись или оттиск личного клейма)

3 ОСНОВНЫЕ ТЕХНИЧЕСКИЕ ДАННЫЕ

3.1 Технические характеристики

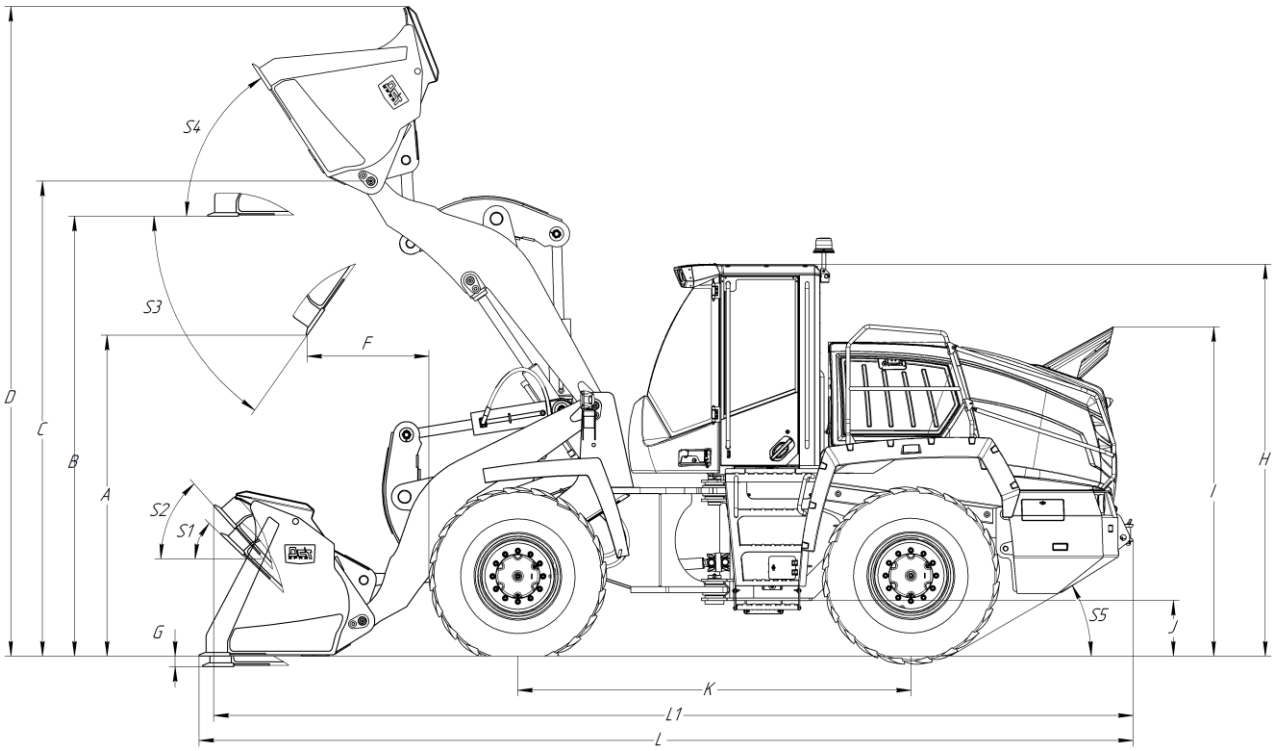

Наименование		Ед. изм.	Значение*
	Модель	–	П465
	Объем ковша	$м^3$	2,8
	Грузоподъемность	кг	5500
	Скорость максимальная, не более,	км/ч	35
J	Дорожный просвет	мм	485
	Глубина брода (максимальная)	мм	600
K	Колесная база	мм	3300
H	Высота кабины по верхней точке	мм	3282
I	Высота до выхлопной трубы	мм	2742
	Колея	мм	1900
	Ширина по колесам	мм	2430
	Шины размерность		20.5 – 25 20PR
L	Общая длина	мм	7837
L1	Длина в транспортировочном положении	мм	7364
	Угол поворота рамы в каждую сторону	°	40
S5	Максимальный угол въезда	°	30
	Радиус поворота по внешней кромки ковша	мм	6304
	Радиус поворота по внешнему краю шин	мм	5850
	Опрокидывающая нагрузка – прямая	кг	12600
	Опрокидывающая нагрузка при 40°	кг	11230
	Вырывное усилие ковша	кН	143,5
C	Максимальная высота по пальцу ковша	мм	3964
A	Макс. высота разгрузки при 45°	мм	2850
B	Макс. высота днища ковша	мм	3692
D	Максимальная высота по верхней кромки ковша	мм	5417

Продолжение таблицы **Технические характеристики**

Наименование		**Ед. изм.**	**Значение***
	Модель	–	П465
F	Вынос ковша на макс. высоте выгрузки при 45°	мм	1245
G	Макс. глубина копания	мм	45
S1	Подворот ковша на уровне земли	°	44
S2	Подворот ковша в транспортном положении	°	48
S3	Макс. угол опрокидывания ковша на макс. высоте стрелы	°	45
S4	Подворот ковша на макс. высоте стрелы	°	61
	Время подъема стрелы	с	4,7
	Время выгрузки	с	1,9
	Время опускания	с	3,4
	Минимальное время полного цикла	с	10
	Эксплуатационная масса не более	кг	15000
* - фактические значения могут отличаться от представленных			

3.1 Сведения о смазочных и эксплуатационных материалах, заправленных изготовителем изделия

(заполняется ООО «ДСТ-УРАЛ»)

Система смазки двигателя

- ☐ Gazpromneft Diesel Premium, SAE 5W-40
- ☐ Лукойл Авангард Ультра SAE 5W-40_____
- ☐
- ☐ _____

Дизельное топливо

- ☐ Топливо дизельное Евро по **ГОСТ Р 52368-2005 (ЕН 590:2009)**
- ☐ Топливо дизельное Евро **по ГОСТ 32511-2013**
- ☐ _____

Система охлаждения двигателя

- ☐ Антифриз Лукойл G12 RED
- ☐ Газпромнефть Тосол 40
- ☐ Лукойл Тосол Супер А40
- ☐ Лукойл Тосол Супер А65
- ☐ _____

Гидросистема

- ☐ Gazpromneft Hydraulic Nord-32
- ☐ ЛУКОЙЛ ГЕЙЗЕР XLT 32
- ☐ _____
- ☐ _____

Коробка передач

- ☐ Лукойл SAE 80W-90, API GL-5
- ☐ _____SAE 75W-90, API GL-5
- ☐ _____

Мосты

- ☐ Лукойл SAE 80W-90, API GL-5
- ☐ _____SAE 75W-90, API GL-5
- ☐ _____

Консистентная смазка узлов и агрегатов

- ☐ ЛУКОЙЛ ТЕРМОФЛЕКС ЕР 2-180
- ☐ ЛУКОЙЛ СИНТОФЛЕКС АРКТИК1-100 HD
- ☐ «Литол-24» ГОСТ 21150-2017
- ☐ _____

Заправка систем и узлов соответствует конструкторской документации.

(Объемы заправленных рабочих жидкостей прописаны в руководстве по эксплуатации погрузчика фронтального).

Отдел технического контроля _____

(Подпись или оттиск личного клейма)

4 КОМПЛЕКТНОСТЬ

Комплектность поставки (снятые составные части, ЗИП, техническая документация) указана в упаковочном листе, прикладываемом к погрузчику фронтальному.

5 РЕСУРС, СРОКИ СЛУЖБЫ И ГАРАНТИИ ИЗГОТОВИТЕЛЯ

5.1 Ресурс, сроки службы

5.1.1 80 % ресурс изделия до первого капитального ремонта не менее 10 000 моточасов в средних условиях эксплуатации.

5.1.2 Срок службы при сменной работе в паспортном режиме 10 лет.

5.1.3 Указанный ресурс и сроки службы действительны при соблюдении потребителем требований действующей эксплуатационной документации.

5.1.4 Ресурсы и сроки службы комплектующих изделий – в соответствии с документацией предприятия-изготовителя комплектующих изделий.

5.2 Гарантии изготовителя

5.2.1 Производитель гарантирует соответствие техники требованиям действующих технических условий, при соблюдении потребителем правил эксплуатации, транспортирования и хранения, установленных техническими условиями и изложенными в руководстве по эксплуатации техники и формуляре.

5.2.2 Гарантия на Продукцию устанавливается 12 месяцев или 1500 моточасов (что наступит ранее) со дня подписания Сторонами Акта ввода в эксплуатацию. В случае необоснованного уклонения Покупателя от подписания Акта ввода в эксплуатацию, либо несвоевременного его предоставления заводу изготовителю, гарантийный срок начинает течь с момента фактической передачи Товара и может быть подтвержден другими подписанными документами (например, но не ограничиваясь УПД, ТТН). В таком случае гарантийный срок с учетом п. 5.2.5.1настоящих Условий предоставления гарантий не может быть более 90 дней с момента фактической передачи Товара.

5.2.3 Гарантийные обязательства распространяются на продукцию, приобретенную у Производителя или у его представителей, имеющих право на продажу, и в обязательном порядке прошедшую регистрацию и постановку на гарантийный учет на предприятии-изготовителе.

5.2.4 Гарантийное обслуживание продукции производится в местах городского типа. Эксплуатирующая организация (далее ЭО) обеспечивает за свой счет расходы по доставке к месту ремонта и возврату техники, присутствие представителя (машиниста). При эксплуатации в отдаленных местах, ЭО обеспечивает условия для проведения ремонтных работ, включая грузоподъемные механизмы.

5.2.5 Гарантия не распространяется, а гарантийный срок на товар считается истекшим в следующих случаях:

5.2.5.1 Отсутствия ввода в эксплуатацию уполномоченным лицом в течение 30 дней в случае, если продукция приобретена для использования Потребителем или в течение 90 дней, если продукция приобретена для дальнейшей перепродажи лицом, имеющим подписанный с заводом-изготовителем «Договор Поставки». Акт приема-передачи и постановки на гарантийный учет должен быть

направлен по адресу: dst-warranty@tm10.ru не позднее 5 дней после ввода в эксплуатацию, оригинал Акта приема-передачи и постановки на гарантийный учет должен быть направлен по адресу: 454081, Челябинская область, г. Челябинск, ул. Героев Танкограда, д. 28, корпус П. не позднее 30 дней после ввода в эксплуатацию. Допускается увеличение срока ввода в эксплуатацию при соблюдении требований главы «Хранение и консервация» Руководства по эксплуатации с обязательным последующим проведением предпродажной подготовки и инспекции технического состояния. Фактом, подтверждающим проведение процедуры хранения, является соответствующая запись в формуляре, подкрепленная печатью Уполномоченной Сервисной Организации (далее УСО) либо ЭО, при наличии аттестованного специалиста и предоставленного фото-видео отчета о проводимых работах, который должен быть направлен по адресу: dst-warranty@tm10.ru не позднее 5 дней после проведения работ;

5.2.5.2 Отсутствия проведения периодических регламентных работ по техническому обслуживанию аттестованным специалистом ЭО, частичном невыполнении работ планового Технического обслуживания (далее ТО) и значительных перепробегах между плановыми ТО (более 50 моточасов). В случае отсутствия у ЭО аттестованного специалиста регламентные работы проводятся аттестованным специалистом УСО. Специалист считается Аттестованным в случае, если он прошел соответствующее обучение на Заводе-изготовителе и имеет свидетельство об обучении с не истекшим сроком действия. Регламенты ТО-50, ТО-500, ТО-1000, ТО-1500 проводятся с обязательным участием аттестованного специалиста УСО. Фактом, подтверждающим проведение регламентного ТО являются соответствующая запись в формуляре, подкрепленная печатью УСО либо ЭО при наличии аттестованного специалиста и предоставленного фото-видео отчета о проводимых работах, который должен быть направлен по адресу: dst-warranty@tm10.ru не позднее 5 дней после проведения работ;

5.2.5.3 Наличия механических повреждений, вызванных внешними воздействиями: наездом на препятствия, падением продукции, столкновением с техникой, падением на продукцию предметов и других происшествий, которые могли послужить причиной неисправности. Стороны признают, что при определении степени причастности происшествия к неисправности позиция (мнение, заключение) Производителя является превалирующей;

5.2.5.4 Использования неоригинальной детали, устройства или оборудования, не одобренного Производителем, повлекшего к возникновению неисправности;

5.2.5.5 Наличия на продукции следов задымления, сажи, пожара, затопления, следов действия грызунов;

5.2.5.6 Вмешательства в конструкцию продукции: электропроводку, гидравлические узлы, конструкцию и состав навесного оборудования, проведения электросварочных работ на узлах и агрегатах равно как неквалифицированный ремонт;

5.2.5.7 Нецелевого использования продукции или несоответствия приобретаемого класса техники (массогабаритных параметров, тягового усилия, мощности двигателя, степени давления на грунт, коэффициента сцепления и т.д.)

выполняемым работам. Стороны признают, что при возникновении разногласий по данному пункту превалирующим является мнение Производителя;

5.2.5.8 Возникновение ущерба вследствие неправильной транспортировки, небрежного хранения и эксплуатации.

5.2.5.9 На расходные материалы и естественно изнашиваемые элементы, такие как:

a) лампы,
b) плавкие предохранители,
c) щетки стеклоочистителя,
d) фильтры (воздушный, топливный, масляный),
e) масла и заправочные жидкости, в том числе хладагент,
f) приводные ремни,
g) щетки стартера и генератора,
h) диодный мост генератора,
i) резиновые части и детали,
j) свечи накаливания ДВС, ПЖД,
k) элементы внутренней отделки кабины,
l) отбойники на каретках качания,
m) упругие отбойники балансирной балки,
n) полиамидные втулки ходовой части и бульдозерного оборудования,
o) метизы (болты, гайки, штифты, втулки, шайбы и т.д.),
p) фрикционные накладки, тормозные диски/барабаны,
q) колесные гайки/болты/шпильки,
r) ГСМ,
s) коронки, ножи отвала, защита рыхлителя и т.д.
t) шины;

5.2.5.10 На натяжное колесо, катки и другие элементы ходовой части:

a) при разборке в период гарантийного срока;
b) неправильно установленные и введенные в эксплуатацию;
c) с износом и повреждениями, возникшими из-за несоблюдения инструкций по эксплуатации и норм обслуживания техники и запасных частей;
d) установленные в комплект с уже изношенными узлами ходовой системы;

5.2.5.11 На лакокрасочные покрытия при внешних повреждениях;

5.2.5.12 На остекление кабины;

5.2.5.13 На раскрученные крепежные соединения (винты, болты гайки, шпильки);

5.2.5.14 На разрушения, полученные в результате эксплуатации техники при включенных активных индикаторах об аварийном состояние узлов и агрегатов;

5.2.5.15 На разрушения, полученные в результате отсутствия масел, смазки и рабочих жидкостей;

5.2.5.16 На снятые и разобранные без уведомления Производителя узлы и агрегаты;

5.2.5.17 На механические повреждения, полученные при эксплуатации;

5.2.5.18 На механические повреждения, полученные в результате некачественно выполненного технического обслуживания или ремонта несертифицированной организацией;

5.2.5.19 При внесении конструктивных изменений без согласования с Производителем, на дефекты, вызванные использованием дополнительного навесного и рабочего оборудования, не согласованного с Производителем;

5.2.5.20 На посторонние звуки (шумы, скрипы), не оказывающие влияния на функциональные возможности Техники;

5.2.5.21 На электрические разъемы;

5.2.6 Гарантия на ходовую группу составляет 900 м.ч. или 1 год (что наступит ранее). За исключением пункта 5.2.5.10.

5.2.7 На отдельные комплектующие Продукции (подверженные нормальному/естественному износу при эксплуатации) перечисленные ниже, Производителем предоставляется гарантия с момента продажи Продукции Потребителю в пределах 6 (Шести) месяцев или 500 моточасов (в зависимости от того, что наступит раньше):

- Элементы выхлопной системы (выхлопные трубы, гофры и глушители);
- Каталитические нейтрализаторы отработанных газов (в случае, если таковые установлены);
- Сальники;
- Шарнирные пальцы;
- Втулки;
- Замки;
- Прокладки различных типов (кроме прокладки головки блока цилиндров);
- Рукава высокого давления;
- Рукава серво управления;
- Эластичные трубопроводы (дюриты);
- Аккумуляторы;
- Тросы.

5.2.8 Гарантийный срок эксплуатации резиновых подушек амортизаторов не более 3 месяцев или 250 моточасов работ.

6 СВИДЕТЕЛЬСТВО О ПРИЕМКЕ

Погрузчик фронтальный_____ заводской № _____ соответствует ТУ 28.92.25-001-21547665-2018 и признан годным для эксплуатации.

Погрузчик фронтальный подвергнут консервации и упакован согласно требованиям, предусмотренным в действующей технической документации.

Дата консервации_____

Срок консервации _____

Дата изготовления _____

Потребитель _____

Поставщик _____

Начальник ОТК _____

М.П.

7 ДВИЖЕНИЕ ПОГРУЗЧИКА ФРОНТАЛЬНОГО ПРИ ЭКСПЛУАТАЦИИИ

7.1 Прием и передача погрузчика фронтального

Дата	Состояние изделия	Основание (наименование, номер и дата документа)	Предприятие, должность и подпись		Примечание
			Сдавшего	Принявшего	

7.2 Сведения о закреплении погрузчика фронтального при эксплуатации			
Должность, фамилия и инициалы	Основание (наименование, номер и дата документа)		Подпись ответственного лица (главного инженера)
	Закрепление	Открепление	

8 УЧЕТ НАРАБОТКИ

Дата ввода погрузчика фронтального в эксплуатацию «____» _____ 20____ г.
Должность_____ подпись_____ Ф.И.О. _____

Месяцы	20____ г.			20____ г.			20____ г.		
	Продолжительность работы моточас		Подпись	Продолжительность работы моточас		Подпись	Продолжительность работы моточас		Подпись
	В месяц	С начала эксплуатации		В месяц	С начала эксплуатации		В месяц	С начала эксплуатации	
Январь									
Февраль									
Март									
Апрель									
Май									
Июнь									
Июль									
Август									
Сентябрь									
Октябрь									
Ноябрь									
Декабрь									
Итого:									

УЧЕТ НАРАБОТКИ (продолжение)

Дата ввода погрузчика фронтального в эксплуатацию «____» _____ 20____ г.
Должность_____ подпись_____ Ф.И.О. _____

Месяцы	20____ г.			20____ г.			20____ г.		
	Продолжительность работы моточас		Подпись	Продолжительность работы моточас		Подпись	Продолжительность работы моточас		Подпись
	В месяц	С начала эксплуатации		В месяц	С начала эксплуатации		В месяц	С начала эксплуатации	
Январь									
Февраль									
Март									
Апрель									
Май									
Июнь									
Июль									
Август									
Сентябрь									
Октябрь									
Ноябрь									
Декабрь									
Итого:									

УЧЕТ НАРАБОТКИ (продолжение)

Дата ввода погрузчика фронтального в эксплуатацию «____» _____ 20____ г.
Должность_____ подпись_____ Ф.И.О. _____

Месяцы	20____ г.			20____ г.			20____ г.		
	Продолжительность работы моточас		Подпись	Продолжительность работы моточас		Подпись	Продолжительность работы моточас		Подпись
	В месяц	С начала эксплуатации		В месяц	С начала эксплуатации		В месяц	С начала эксплуатации	
Январь									
Февраль									
Март									
Апрель									
Май									
Июнь									
Июль									
Август									
Сентябрь									
Октябрь									
Ноябрь									
Декабрь									
Итого:									

УЧЕТ НАРАБОТКИ (продолжение)

Дата ввода погрузчика фронтального в эксплуатацию «____» _____ 20____ г.
Должность_____ подпись_____ Ф.И.О. _____

Месяцы	20____ г.			20____ г.			20____ г.		
	Продолжительность работы моточас		Подпись	Продолжительность работы моточас		Подпись	Продолжительность работы моточас		Подпись
	В месяц	С начала эксплуатации		В месяц	С начала эксплуатации		В месяц	С начала эксплуатации	
Январь									
Февраль									
Март									
Апрель									
Май									
Июнь									
Июль									
Август									
Сентябрь									
Октябрь									
Ноябрь									
Декабрь									
Итого:									

УЧЕТ НАРАБОТКИ (продолжение)

Дата ввода погрузчика фронтального в эксплуатацию «____» _____ 20____ г.
Должность_____ подпись_____ Ф.И.О. _____

Месяцы	20____ г.			20____ г.			20____ г.		
	Продолжительность работы моточас		Подпись	Продолжительность работы моточас		Подпись	Продолжительность работы моточас		Подпись
	В месяц	С начала эксплуатации		В месяц	С начала эксплуатации		В месяц	С начала эксплуатации	
Январь									
Февраль									
Март									
Апрель									
Май									
Июнь									
Июль									
Август									
Сентябрь									
Октябрь									
Ноябрь									
Декабрь									
Итого:									

УЧЕТ НАРАБОТКИ (продолжение)

Дата ввода погрузчика фронтального в эксплуатацию «____» _____ 20____ г.
Должность_____ подпись_____ Ф.И.О. _____

Месяцы	20____ г.			20____ г.			20____ г.		
	Продолжительность работы моточас		Подпись	Продолжительность работы моточас		Подпись	Продолжительность работы моточас		Подпись
	В месяц	С начала эксплуатации		В месяц	С начала эксплуатации		В месяц	С начала эксплуатации	
Январь									
Февраль									
Март									
Апрель									
Май									
Июнь									
Июль									
Август									
Сентябрь									
Октябрь									
Ноябрь									
Декабрь									
Итого:									

УЧЕТ НАРАБОТКИ (продолжение)

Дата ввода погрузчика фронтального в эксплуатацию «____» _____ 20____ г.
Должность_____ подпись_____ Ф.И.О. _____

Месяцы	20____ г.			20____ г.			20____ г.		
	Продолжительность работы моточас		Подпись	Продолжительность работы моточас		Подпись	Продолжительность работы моточас		Подпись
	В месяц	С начала эксплуатации		В месяц	С начала эксплуатации		В месяц	С начала эксплуатации	
Январь									
Февраль									
Март									
Апрель									
Май									
Июнь									
Июль									
Август									
Сентябрь									
Октябрь									
Ноябрь									
Декабрь									
Итого:									

УЧЕТ НАРАБОТКИ (продолжение)

Дата ввода погрузчика фронтального в эксплуатацию «____» _____ 20____ г.
Должность_____ подпись_____ Ф.И.О. _____

Месяцы	20____ г.			20____ г.			20____ г.		
	Продолжительность работы моточас		Подпись	Продолжительность работы моточас		Подпись	Продолжительность работы моточас		Подпись
	В месяц	С начала эксплуатации		В месяц	С начала эксплуатации		В месяц	С начала эксплуатации	
Январь									
Февраль									
Март									
Апрель									
Май									
Июнь									
Июль									
Август									
Сентябрь									
Октябрь									
Ноябрь									
Декабрь									
Итого:									

УЧЕТ НАРАБОТКИ (продолжение)

Дата ввода погрузчика фронтального в эксплуатацию «____» _____ 20____ г.
Должность_____ подпись_____ Ф.И.О. _____

Месяцы	20____ г.			20____ г.			20____ г.		
	Продолжительность работы моточас		Подпись	Продолжительность работы моточас		Подпись	Продолжительность работы моточас		Подпись
	В месяц	С начала эксплуатации		В месяц	С начала эксплуатации		В месяц	С начала эксплуатации	
Январь									
Февраль									
Март									
Апрель									
Май									
Июнь									
Июль									
Август									
Сентябрь									
Октябрь									
Ноябрь									
Декабрь									
Итого:									

УЧЕТ НАРАБОТКИ (продолжение)

Дата ввода погрузчика фронтального в эксплуатацию «____» _____ 20____ г.
Должность_____ подпись_____ Ф.И.О. _____

Месяцы	20____ г.			20____ г.			20____ г.		
	Продолжительность работы моточас		Подпись	Продолжительность работы моточас		Подпись	Продолжительность работы моточас		Подпись
	В месяц	С начала эксплуатации		В месяц	С начала эксплуатации		В месяц	С начала эксплуатации	
Январь									
Февраль									
Март									
Апрель									
Май									
Июнь									
Июль									
Август									
Сентябрь									
Октябрь									
Ноябрь									
Декабрь									
Итого:									

УЧЕТ НАРАБОТКИ (продолжение)

Дата ввода погрузчика фронтального в эксплуатацию «____» _____ 20____ г.
Должность_____ подпись_____ Ф.И.О. _____

Месяцы	20____ г.			20____ г.			20____ г.		
	Продолжительность работы моточас		Подпись	Продолжительность работы моточас		Подпись	Продолжительность работы моточас		Подпись
	В месяц	С начала эксплуатации		В месяц	С начала эксплуатации		В месяц	С начала эксплуатации	
Январь									
Февраль									
Март									
Апрель									
Май									
Июнь									
Июль									
Август									
Сентябрь									
Октябрь									
Ноябрь									
Декабрь									
Итого:									

9 УЧЕТ ТЕХНИЧЕСКОГО ОБСЛУЖИВАНИЯ

Техническое обслуживание по периодичности и перечню выполняемых работ подразделяется на следующие виды:

- Ежесменное техническое обслуживание (ЕТО) выполняется ежесменно до или после проведения работ на линии. При ЕТО выполняется мойка, чистка машины, проверка уровня технических жидкостей, осмотр агрегатов, узлов и деталей на предмет наличие механических повреждения, течей рабочих жидкостей, заправка расходных материалов, смазка и протяжка элементов ходовой части и рабочего навесного оборудования.
- Перечень работ, выполняемых при техническом обслуживании (ТО) см. руководство по эксплуатации п. 5.1. «График технического обслуживания и контроля».
- Сезонное техническое обслуживание (СО) выполняется два раза в год и включает работы по подготовке к эксплуатации в холодное и теплое время года. (ТО проводится в случае использования сезонных жидкостей).

  Переход к эксплуатации в холодное время года производится при установлении среднесуточной температуры окружающего воздуха ≤ 5 °С и обратно, к теплому времени года, при установившейся среднесуточной температуре окружающего воздуха ≥ 5 °С в течение 8 календарных дней соответственно.
- Допускается, в зависимости от условий эксплуатации, отклонения от установленной периодичности проведения ТО (опережение или запаздывание) для ТО-1, ТО-2 и ТО-3 до 10%.

9 УЧЕТ ТЕХНИЧЕСКОГО ОБСЛУЖИВАНИЯ

Дата проведения	Вид технического обслуживания	Наработка с начала эксплуатации или после капитального ремонта	Должность, фамилия и подпись		Примечание
			Выполнившего работу	Принявшего работу	

9 УЧЕТ ТЕХНИЧЕСКОГО ОБСЛУЖИВАНИЯ (продолжение)					
Дата проведения	Вид технического обслуживания	Наработка с начала эксплуатации или после капитального ремонта	Должность, фамилия и подпись		Примечание
			Выполнившего работу	Принявшего работу	

9 УЧЕТ ТЕХНИЧЕСКОГО ОБСЛУЖИВАНИЯ (продолжение)					
Дата проведения	Вид технического обслуживания	Наработка с начала эксплуатации или после капитального ремонта	Должность, фамилия и подпись		Примечание
			Выполнившего работу	Принявшего работу	

10 РАБОТЫ ПРИ ЭКСПЛУАТАЦИИ

10.1 Учет неисправностей

Дата и время отказа погрузчика или его составной части.	Характер (внешнее проявление) неисправности	Причина неисправности (отказа), количество часов работы отказавшего элемента погрузчика	Принятые меры по устранению неисправности, расход ЗИП и отметка о направление рекламации	Должность, фамилия и подпись лица, ответственного за устранение неисправности	Примечание

Учет неисправностей (продолжение)					
Дата и время отказа погрузчика или его составной части.	Характер (внешнее проявление) неисправности	Причина неисправности (отказа), количество часов работы отказавшего элемента погрузчика	Принятые меры по устранению неисправности, расход ЗИП и отметка о направление рекламации	Должность, фамилия и подпись лица, ответственного за устранение неисправности	Примечание

Учет неисправностей (продолжение)					
Дата и время отказа погрузчика или его составной части.	Характер (внешнее проявление) неисправности	Причина неисправности (отказа), количество часов работы отказавшего элемента погрузчика	Принятые меры по устранению неисправности, расход ЗИП и отметка о направление рекламации	Должность, фамилия и подпись лица, ответственного за устранение неисправности	Примечание

Учет неисправностей (продолжение)					
Дата и время отказа погрузчика или его составной части.	Характер (внешнее проявление) неисправности	Причина неисправности (отказа), количество часов работы отказавшего элемента погрузчика	Принятые меры по устранению неисправности, расход ЗИП и отметка о направление рекламации	Должность, фамилия и подпись лица, ответственного за устранение неисправности	Примечание

10.2 Сведения о замене составных частей						
Снятая часть				Вновь установленная часть		Дата, должность, фамилия и подпись лица, ответственного за проведение замены
Наименование и обозначение	Заводской номер	Число отработанных моточасов	Причина выхода из строя	Наименование и обозначение	Заводской номер	

Сведения о замене составных частей (продолжение)						
Снятая часть				Вновь установленная часть		Дата, должность, фамилия и подпись лица, ответственного за проведение замены
Наименование и обозначение	Заводской номер	Число отработанных моточасов	Причина выхода из строя	Наименование и обозначение	Заводской номер	

10.3 Сведения об внесении изменений в конструкцию погрузчика фронтального					
Основания, наименование документа	Дата проведения изменений	Содержание проведенных работ	Характеристика работы погрузчика после проведенных изменений	Должность, фамилия и подпись лица, ответственного за проведенное изменение	Примечание

Сведения об внесении изменений в конструкцию погрузчика фронтального (продолжение)					
Основания, наименование документа	Дата проведения изменений	Содержание проведенных работ	Характеристика работы погрузчика после проведенных изменений	Должность, фамилия и подпись лица, ответственного за проведенное изменение	Примечание

10.4 Сведения о рекламациях

10.4.1 Рекламации предъявляются в случае выхода из строя деталей и агрегатов, происходящего в пределах гарантийного срока по вине предприятия-изготовителя.

10.4.2 Составление акта рекламации должно производиться с участием представителя предприятия-изготовителя или в одностороннем порядке, если изготовитель дает разрешение на одностороннее составление акта рекламации с участием представителя Гостехнадзора и незаинтересованной стороны.

10.4.3 При одностороннем составлении акта рекламации для получения деталей, взамен вышедших из строя, к рекламации должна быть приложена квитанция (или заверенная копия) об отправке на предприятие для исследования пришедших в негодность деталей или агрегатов.

10.4.4 Рекламации не подлежат удовлетворению:

- в случае аварии погрузчика фронтального, выхода из строя, поломки, которым управлял человек, не имеющий прав на управление;
- при разборке дефектного узла без письменного согласования с заводом-изготовителем;
- при появлении неисправностей в результате нарушения правил эксплуатации, обусловленных руководством по эксплуатации;
- при разрушении элементов погрузчика фронтального в результате внешних воздействий, не характерных для режимов и норм эксплуатации;
- при нарушении пломб на:
  - гидроаппаратуре;
  - датчике моточасов;
  - щитках приборов и управления электрооборудованием;
  - электронного блока управления ГСТ;
  - при неисправном счетчике моточасов или при его отсутствии;
- при отсутствии в рекламации сведений: номера погрузчика фронтального, наименование неисправного агрегата, даты получения погрузчика фронтального с предприятия и времени, отработанного к моменту составления акта рекламации;
- при внесении конструкционных изменений без согласования с предприятием-изготовителем;
- при эксплуатации погрузчика фронтального с изношенными элементами ходовой, гарантия на ходовую группу не распространяется;
- при нарушении сроков и полноты проведения регламентных работ по обслуживанию погрузчика фронтального, согласно инструкции по эксплуатации и перечня операции технического обслуживания;
- в случае необоснованного вызова представителя предприятия-изготовителя для участия в составлении акта-рекламации (если выход из строя произошел не по вине предприятия-изготовителя) потребитель принимает на себя все затраты, связанные с прибытием представителя;
- уведомление о выходе из строя составных частей погрузчика фронтального направляются в отдел сервисной службы предприятия-изготовителя;

- рекламации на составные части б погрузчика фронтального, вышедшие из строя в период гарантии, направляются в адрес предприятия-изготовителя погрузчика фронтального.

Контактные данные:

Россия,454081 г. Челябинск, ул. Героев Танкограда, д.28-П;
Телефоны сервисного отдела: +7(351) 242-05-51 / 8800-500-61-45
Сайт: www.TM10.ru / через заявку на сайте компании https://tm10.ru/service/
E-mail: info@tm10.ru / dst-warranty@tm10.ru
Чат бот в телеграмме @dst_ural_service_bot

11 ЖУРНАЛ УЧЕТА ПОСТАНОВКИ МАШИНЫ НА ХРАНЕНИЕ И ВВОДА ЕЕ В ЭКСПЛУАТАЦИЮ

Дата сдачи	Наименование, марка машины	Инвентарный, хозяйственный номер	Техническое состояние (исправное, требует ремонта, ТО, списания	При постановке машин на хранение				Подписи		Дата выдачи	Техническое состояние (исправное, требует ремонта, ТО, списания	Подписи	
				Сданы на склад		Отсутствуют		Принял	Сдал			Сдал	Принял
				Наименование сборочных единиц, деталей	Количество	Наименование сборочных единиц, деталей	Количество	Ответственный за хранение, Ф.И.О.	Должность, Ф.И.О.			Должность, Ф.И.О.	Ответственный за хранение, Ф.И.О.

ЖУРНАЛ УЧЕТА ПОСТАНОВКИ МАШИНЫ НА ХРАНЕНИЕ И ВВОДА ЕЕ В ЭКСПЛУАТАЦИЮ (продолжение)

Дата сдачи	Наименование, марка машины	Инвентарный, хозяйственный номер	Техническое состояние (исправное, требует ремонта, ТО, списания	При постановке машин на хранение				Подписи		Дата выдачи	Техническое состояние (исправное, требует ремонта, ТО, списания	Подписи	
				Сданы на склад		Отсутствуют		Принял	Сдал			Сдал	Принял
				Наименование сборочных единиц, деталей	Количество	Наименование сборочных единиц, деталей	Количество	Ответственный за хранение, Ф.И.О.	Должность, Ф.И.О.			Должность, Ф.И.О.	Ответственный за хранение, Ф.И.О.

12 ЖУРНАЛ ПРОВЕРОК ТЕХНИЧЕСКОГО СОСТОЯНИЯ МАШИНЫ В ПЕРИОД ХРАНЕНИЯ

Дата проверки	Наименование, марка машины	Инвентарный, хозяйственный номер	Замеченные недостатки и принятые меры по их устранению	Выполнил техническое обслуживание (должность, Ф.И.О.)	Проверил ответственный за хранение (должность, Ф.И.О.)

ЖУРНАЛ ПРОВЕРОК ТЕХНИЧЕСКОГО СОСТОЯНИЯ МАШИНЫ В ПЕРИОД ХРАНЕНИЯ
(продолжение)

Дата проверки	Наименование, марка машины	Инвентарный, хозяйственный номер	Замеченные недостатки и принятые меры по их устранению	Выполнил техническое обслуживание (должность, Ф.И.О.)	Проверил ответственный за хранение (должность, Ф.И.О.)

13 СВЕДЕНИЯ О РЕМОНТЕ ПОГРУЗЧИКА ФРОНТАЛЬНОГО

Наименование составной части погрузчика фронтального	Основание для сдачи в ремонт	Дата		Наименование ремонтной организации	Наработка до ремонта моточасов	Вид ремонта	Должность, фамилия, подпись ответственного лица	
		Поступления в ремонт	Выхода из ремонта				Производившего	Принявшего ремонт

СВЕДЕНИЯ О РЕМОНТЕ ПОГРУЗЧИКА ФРОНТАЛЬНОГО (продолжение)								
Наименование составной части погрузчика	Основание для сдачи в ремонт	Дата		Наименование ремонтной организации	Наработка до ремонта моточасов	Вид ремонта	Должность, фамилия, подпись ответственного лица	
		Поступления в ремонт	Выхода из ремонта				Производившего ремонт	Принявшего ремонт

14 СВЕДЕНИЯ ОБ УТИЛИЗАЦИИ

Все работы, связанные с подготовкой и отправкой машины на утилизацию, следует проводить с соблюдением мер безопасности, изложенных в Руководстве по эксплуатации П465.00.000 РЭ.

Утилизации подлежат списанные с баланса эксплуатирующей организации погрузчика фронтального. Основанием для списания является наступившее предельное состояние погрузчика фронтального после 10 лет эксплуатации, если при этом не принято решение о его капитальном ремонте.

Технические признаки (критерии) предельного состояния погрузчика фронтального приведены в Руководстве по эксплуатации П465.00.000 РЭ.

Списанный погрузчик фронтальный подлежит утилизации на специализированных предприятиях по переработке металлического лома. Перед отправкой на утилизацию погрузчик фронтальный необходимо подготовить в соответствии с требованиями утилизирующих предприятий.

Перечень утилизируемых составных частей погрузчика фронтального определяется эксплуатирующей организацией. Для этого, при необходимости, следует провести разборку и дефектацию составных частей в объемах, необходимых для принятия решения.

15 КОНТРОЛЬ СОСТОЯНИЯ ПОГРУЗЧИКА ФРОНТАЛЬНОГО И ВЕДЕНИЯ ФОРМУЛЯРА					
Дата	Вид контроля	Должность проверяющего	Заключение и оценка проверяющего		Отметка об устранении замечаний и подпись
			По состоянию погрузчика	По ведению формуляра	

КОНТРОЛЬ СОСТОЯНИЯ ПОГРУЗЧИКА И ВЕДЕНИЯ ФОРМУЛЯРА (продолжение)					
Дата	Вид контроля	Должность проверяющего	Заключение и оценка проверяющего		Отметка об устранении замечаний и подпись
			По состоянию погрузчика	По ведению формуляра	

16 ОТЗЫВ О РАБОТЕ МАШИНЫ

1. Погрузчик фронтальный _____
(индекс погрузчика фронтального)

заводской номер _____

дата изготовления _____

2. Характер и место (адрес) работы погрузчика фронтального _____

_____

_____

_____

_____

3. Наработка в часах с начала эксплуатации или после составления последнего отзыва о работе _____

_____

_____

_____

_____

4. Какие виды технического обслуживания были проведены, их периодичность и количество _____

_____

_____

_____

_____

5. Сколько раз и каким видам ремонта подвергался погрузчик фронтальный_____

_____

_____

_____

_____

_____

6. Какие составные части были заменены за период эксплуатации _____

_____

_____

_____

_____

_____

7. Какие изменения в конструкции погрузчика фронтального и его составных частей были проведены в процессе эксплуатации и ремонта, с какой целью, их результаты _____

_____

_____

_____

_____

_____

_____

_____

ПРИЛОЖЕНИЕ

Акт приема-передачи и постановки на гарантийный учет

(заполняется ООО «ДСТ-УРАЛ»)

Модель изделия _____ № _____

Модель двигателя_____ № _____

Показания счетчика моточасов, м.ч._____

Дата изготовления _____

Отдел технического контроля_____

(Подпись или оттиск личного клейма)

(заполняется на месте эксплуатации)

Потребитель_____

_____

_____ Отрасль _____

Адрес потребителя, почтовый индекс _____

_____

Тел._____ Факс _____

E-mail _____

Дата получения и осмотра_____ Показания счетчика, м.ч _____

Место эксплуатации изделия, почтовый индекс _____

_____

_____

(Ближайший населенный пункт, его почтовый индекс)

Адрес продавца, почтовый индекс _____

_____

_____

Тел._____ Факс _____

E-mail _____

Представители, составившие акт:

От ООО «ДСТ-УРАЛ»	От эксплуатирующей организации
Ф.И.О. _____	Ф.И.О. _____
Должность _____	Должность _____
Подпись _____ Дата _____	Подпись _____ Дата _____

Представителю сервисной службы ООО «ДСТ-УРАЛ», пользуясь руководством по эксплуатации, дать наставления представителям потребителя по всем пунктам технического обслуживания погрузчика фронтального, отправить оригинал акта с печатью и подписью потребителя в отдел ООО «ДСТ-УРАЛ» по адресу: 454081 г. Челябинск, ул. Героев Танкограда, 28П.

Ввод в эксплуатацию

№	Рабочие операции	Порядок выполнения	Отметка о выполнении
1	Проверка наличия эксплуатационных документов прилагаемых к погрузчику фронтальному.	На основании упаковочного листа проверить все эксплуатационные документы.	☐
2	Проверка модификации и номерных агрегатов по ПСМ	На основании ПСМ сверить номер погрузчика фронтального, ДВС, рамы.	☐
3	Проверка комплектности погрузчика фронтального и ЗИП.	На основании упаковочного листа погрузчика фронтального проверить комплектность. Проверить наличие содержимого ЗИП на основании листа комплектации.	☐
4	Визуальный осмотр погрузчика фронтального.	Проверить общее состояние: - на отсутствие внешних повреждений; - на наличие всех элементов погрузчика фронтального; - на наличие гарантийных пломб.	☐
5	Проверка уровней рабочих жидкостей и наличие смазки в соединениях навесного оборудования и ходовой части.	Проверить уровень рабочей жидкости: - ДВС; - системе охлаждения ДВС; - гидросистеме; - раздаточной коробки передач; - перднем и заднем мостах. Проверить наличие смазки в: - соединениях элементов навесного оборудования; - соединениях элементов ходовой части.	☐
6	Проверка предпускового подогревателя.	Запустить ПЖД. Проверить полный цикл работы.	☐
7	Установка демонтированного навесного оборудования.	Установить демонтированное навесное оборудование, произвести регулировку. Проверить работу навесного оборудования и правильность его подключения к гидросистеме. Проверить соединения РВД навесного оборудования на наличие течей масла.	☐
8	Настройка работы навесного оборудования (выбрать один из вариантов, поставив галочку в поле)	Переднее навесное оборудование: 1. автоматическая калибровка☐; 2. ручная настройка токов☐; 3. настройка не производилась☐	
		Заднее навесное оборудование: 1. автоматическая калибровка☐; 2. ручная настройка токов☐; 3. настройка не производилась☐	
9	Установить демонтированные элементы погрузчика фронтального.	Установить все демонтированные элементы погрузчика фронтального, проверить их работоспособность.	☐
10	Проверка затяжки всех элементов крепления погрузчика фронтального.	Проверить наличие и затяжку болтов и гаек: - ходовой части; - крепление колес; - крепления кабины; - креплений облицовки.	☐
11	Проверка электрооборудования	Проверить работоспособность: - всех измерительных приборов - всех контрольных ламп - проблескового маяка -стеклоочистителей - фар - сигнала - автономного отопителя кабины (при наличии) - вентилятора вытяжки - отопителя кабины - подогревов топливной системы - блокировку стартера	☐
12	Проверка работоспособности всего погрузчика фронтального	Проверить: - плавность хода - маневренность - переключение диапазона скоростей - работоспособность кнопки аварийной остановки ГСТ - работоспособность навесного оборудования - плавность управления навесным оборудованием - управление электрооборудованием - на наличие подтеканий рабочих жидкостей в соединениях узлов и агрегатов.	☐
13	Обучение представителя эксплуатирующей организацией	Обучить: - принципу работы ГСТ - управлению и работе на погрузчике фронтальном; - проведению ТО; - ведению формуляра; - порядку и форме предъявления рекламаций	☐
14	Оформление сопроводительных документов	Оформить: - акт ввода в эксплуатацию; - заказ наряд; Отправить документы в отдел эксплуатации ООО «ДСТ-УРАЛ»	☐

Представитель ООО «ДСТ-УРАЛ» выполнивший ввод в эксплуатацию:	**Представитель эксплуатирующей организации прошедшего ввод в эксплуатацию**:
Организация_____ Должность_____ Ф.И.О._____ Подпись_____ Дата_____ тел._____ М.П. факс._____ E-mail_____	Организация_____ Должность_____ Ф.И.О._____ Подпись_____ Дата_____ М.П.

_____ В отдел сервиса
(Штамп организации) завода ООО «ДСТ-УРАЛ»
"___" _____20__г. 454081, г. Челябинск, ул. Героев Танкограда 28П

УВЕДОМЛЕНИЕ

Организации _____
(Наименование, адрес, телефон)

_____ просит командировать специалиста для рассмотрения претензии по гарантийному изделию.

Модель погрузчика фронтального _____№ _____

Модель двигателя _____№ _____

Предприятие-изготовитель _____

Дата выпуска _____Дата приобретения _____

Дата регистрации в инспекции Гостехнадзора РФ _____

Дата постановки на гарантийный учет: _____

_____в ООО "ДСТ-УРАЛ" _____

Дата ввода в эксплуатацию _____Дата выхода из строя _____

Показания счетчика моточасов на момент поставки_____

на момент отказа_____

Тип грунта и условия работы _____

_____

Неисправность изделия выразилась _____

_____

_____

_____

В изделии следует заменить, отремонтировать следующее: _____

_____

_____

_____

Место нахождения изделия

_____

Оператор _____

Ответственное лицо, уполномоченное подписать акт рекламации:

Ф. И. О. _____телефон _____

В ситуации, когда вызов специалиста отдела сервиса завода-изготовителя окажется необоснованным, гарантируем возмещение его командировочных расходов и затрат на восстановление изделия. Также согласны с тем, что отказ от подписания акта рекламации может повлечь за собой снятие изделия с гарантийного обслуживания.

Эксплуатирующая организация обязуется к началу проведения работ предоставить технику, предварительно очищенную от грязи. Место проведения работ должно отвечать требованиям Охраны труда и ТБ, нормам пожарной безопасности и производственной санитарии.

Руководитель организации _____/_____/

e-mail: ***dst-tm10@tm10.ru***

АКТ постановки машины на хранение

_____ УТВЕРЖДАЮ
(наименование организации) _____
(должность)
_____
(подпись)
«____» _____20___ г. № _____ «____» _____20___ г.

Мы, нижеподписавшиеся, составили настоящий акт о том, что_____
(должность, ФИО)
сдал, а ответственный за хранение_____
(должность, ФИО)
принял _____
(наименование – марка, инвентарный номер машины)
в состоянии:_____
(исправное, требует ремонта, технического обслуживания, списания)

Характеристика основных сборочных единиц и деталей

Наименование	Подлежит замене	требует		Примечание
		Ремонт	ТО	

При постановке на хранение:

а) сданы на склад (наименование сборочных единиц и деталей, инструмента)	Количество
б) отсутствуют (наименование сборочных единиц и деталей, инструмента)	Количество

Качество подготовки, установки машин и ее консервации: _____
_____
_____
(фактическое состояние машины при постановке на хранение)

Сдал _____
(подпись)
Принял _____
(подпись)

Примечание - Акт составляют в двух экземплярах: один экземпляр хранят у ответственного за хранение, второй – у собственника машина. Копия Акта должна быть направлена в семидневный срок на завод-изготовитель машины.

АКТ приема машины в эксплуатацию

(после снятия с хранения)

№ _____ «____» _____20___ г.

Мы, нижеподписавшиеся, составили настоящий акт о том, что ответственный за хранение
сдал _____
(должность, ФИО)
принял _____
(должность, ФИО)
машину _____
(наименование – марка, инвентарный номер машины)
Техническое состояние _____
(исправное, требует ремонта, технического обслуживания, списания)

Машина укомплектована следующим оборудованием:	
Наименование	Количество

Сдал _____
(подпись)
Принял _____
(подпись)

Примечание - Акт составляют в двух экземплярах, копию Акта направляю на завод изготовитель

П465.00.000 ФО

АКТ постановки машины на хранение

_____
(наименование организации)

«____» _____20___ г. № _____

УТВЕРЖДАЮ
_____
(должность)
_____
(подпись)
«____» _____20___ г.

Мы, нижеподписавшиеся, составили настоящий акт о том, что_____
(должность, ФИО)
сдал, а ответственный за хранение_____
(должность, ФИО)
принял _____
(наименование – марка, инвентарный номер машины)
в состоянии:_____
(исправное, требует ремонта, технического обслуживания, списания)

Характеристика основных сборочных единиц и деталей

Наименование	Подлежит замене	требует		Примечание
		Ремонт	ТО	

При постановке на хранение:

а) сданы на склад (наименование сборочных единиц и деталей, инструмента)	Количество
б) отсутствуют (наименование сборочных единиц и деталей, инструмента)	Количество

Качество подготовки, установки машин и ее консервации: _____
_____
_____
(фактическое состояние машины при постановке на хранение)

Сдал _____
(подпись)
Принял _____
(подпись)

Примечание - Акт составляют в двух экземплярах: один экземпляр хранят у ответственного за хранение, второй – у собственника машина. Копия Акта должна быть направлена в семидневный срок на завод-изготовитель машины.

П465.00.000 ФО

АКТ приема машины в эксплуатацию

(после снятия с хранения)

№ _____ «____» _____20___ г.

Мы, нижеподписавшиеся, составили настоящий акт о том, что ответственный за хранение
сдал _____
(должность, ФИО)
принял _____
(должность, ФИО)
машину _____
(наименование – марка, инвентарный номер машины)
Техническое состояние _____
(исправное, требует ремонта, технического обслуживания, списания)

Машина укомплектована следующим оборудованием:	
Наименование	Количество

Сдал _____
(подпись)
Принял _____
(подпись)

Примечание - Акт составляют в двух экземплярах, копию Акта направляю на завод изготовитель

П465.00.000 ФО

АКТ постановки машины на хранение

_____
(наименование организации)

«____» _____20___ г. № _____

УТВЕРЖДАЮ
_____
(должность)
_____
(подпись)
«____» _____20___ г.

Мы, нижеподписавшиеся, составили настоящий акт о том, что_____
(должность, ФИО)
сдал, а ответственный за хранение_____
(должность, ФИО)
принял _____
(наименование – марка, инвентарный номер машины)
в состоянии:_____
(исправное, требует ремонта, технического обслуживания, списания)

Характеристика основных сборочных единиц и деталей

Наименование	Подлежит замене	требует		Примечание
		Ремонт	ТО	

При постановке на хранение:

а) сданы на склад (наименование сборочных единиц и деталей, инструмента)	Количество
б) отсутствуют (наименование сборочных единиц и деталей, инструмента)	Количество

Качество подготовки, установки машин и ее консервации: _____
_____
_____
(фактическое состояние машины при постановке на хранение)

Сдал _____
(подпись)
Принял _____
(подпись)

Примечание - Акт составляют в двух экземплярах: один экземпляр хранят у ответственного за хранение, второй – у собственника машина. Копия Акта должна быть направлена в семидневный срок на завод-изготовитель машины.

АКТ приема машины в эксплуатацию

(после снятия с хранения)

№ _____ «____» _____20___ г.

Мы, нижеподписавшиеся, составили настоящий акт о том, что ответственный за хранение
сдал _____
(должность, ФИО)
принял _____
(должность, ФИО)
машину _____
(наименование – марка, инвентарный номер машины)
Техническое состояние _____
(исправное, требует ремонта, технического обслуживания, списания)

Машина укомплектована следующим оборудованием:	
Наименование	Количество

Сдал _____
(подпись)
Принял _____
(подпись)

Примечание - Акт составляют в двух экземплярах, копию Акта направляю на завод изготовитель

П465.00.000 ФО

АКТ постановки машины на хранение

_____
(наименование организации)

«____» _____20___ г. № _____

УТВЕРЖДАЮ
_____
(должность)
_____
(подпись)
«____» _____20___ г.

Мы, нижеподписавшиеся, составили настоящий акт о том, что_____
(должность, ФИО)
сдал, а ответственный за хранение_____
(должность, ФИО)
принял _____
(наименование – марка, инвентарный номер машины)
в состоянии:_____
(исправное, требует ремонта, технического обслуживания, списания)

Характеристика основных сборочных единиц и деталей

Наименование	Подлежит замене	требует		Примечание
		Ремонт	ТО	

При постановке на хранение:

а) сданы на склад (наименование сборочных единиц и деталей, инструмента)	Количество
б) отсутствуют (наименование сборочных единиц и деталей, инструмента)	Количество

Качество подготовки, установки машин и ее консервации: _____
_____
_____
(фактическое состояние машины при постановке на хранение)

Сдал _____
(подпись)
Принял _____
(подпись)

Примечание - Акт составляют в двух экземплярах: один экземпляр хранят у ответственного за хранение, второй – у собственника машина. Копия Акта должна быть направлена в семидневный срок на завод-изготовитель машины.

АКТ приема машины в эксплуатацию

(после снятия с хранения)

№ _____ «____» _____20___ г.

Мы, нижеподписавшиеся, составили настоящий акт о том, что ответственный за хранение
сдал _____
(должность, ФИО)
принял _____
(должность, ФИО)
машину _____
(наименование – марка, инвентарный номер машины)
Техническое состояние _____
(исправное, требует ремонта, технического обслуживания, списания)

Машина укомплектована следующим оборудованием:	
Наименование	Количество

Сдал _____
(подпись)
Принял _____
(подпись)

Примечание - Акт составляют в двух экземплярах, копию Акта направляю на завод изготовитель

П465.00.000 ФО

АКТ постановки машины на хранение

_____
(наименование организации)

«____» _____20___ г. № _____

УТВЕРЖДАЮ
_____
(должность)
_____
(подпись)
«____» _____20___ г.

Мы, нижеподписавшиеся, составили настоящий акт о том, что_____
(должность, ФИО)
сдал, а ответственный за хранение_____
(должность, ФИО)
принял _____
(наименование – марка, инвентарный номер машины)
в состоянии:_____
(исправное, требует ремонта, технического обслуживания, списания)

Характеристика основных сборочных единиц и деталей

Наименование	Подлежит замене	требует		Примечание
		Ремонт	ТО	

При постановке на хранение:

а) сданы на склад (наименование сборочных единиц и деталей, инструмента)	Количество
б) отсутствуют (наименование сборочных единиц и деталей, инструмента)	Количество

Качество подготовки, установки машин и ее консервации: _____
_____
_____
(фактическое состояние машины при постановке на хранение)

Сдал _____
(подпись)
Принял _____
(подпись)

Примечание - Акт составляют в двух экземплярах: один экземпляр хранят у ответственного за хранение, второй – у собственника машина. Копия Акта должна быть направлена в семидневный срок на завод-изготовитель машины.

П465.00.000 ФО

АКТ приема машины в эксплуатацию

(после снятия с хранения)

№ _____ «____» _____20___ г.

Мы, нижеподписавшиеся, составили настоящий акт о том, что ответственный за хранение
сдал _____
(должность, ФИО)
принял _____
(должность, ФИО)
машину _____
(наименование – марка, инвентарный номер машины)
Техническое состояние _____
(исправное, требует ремонта, технического обслуживания, списания)

Машина укомплектована следующим оборудованием:	
Наименование	Количество

Сдал _____
(подпись)
Принял _____
(подпись)

Примечание - Акт составляют в двух экземплярах, копию Акта направляю на завод изготовитель